LÜSQTOFF
THINKING ABOUT FUTURE

CALIDAD DESDE EL ORIGEN

LÜSQTOFF
THINKING ABOUT FUTURE

>>MANUAL DE INSTRUCCIONES

>COMPRESOR DE AIRE
MANDO DIRECTO

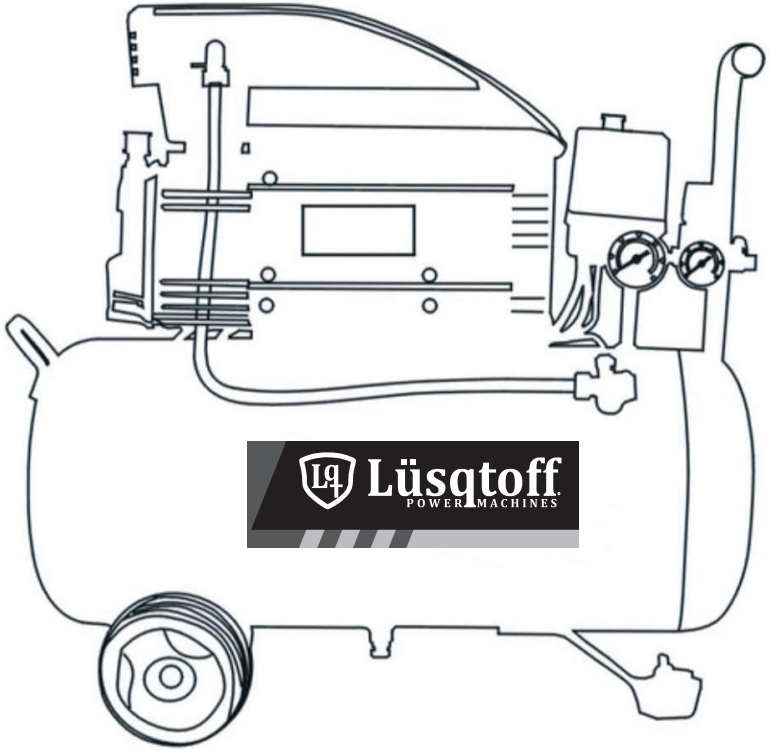

WWW.LUSQTOFF.COM.AR

WWW.LUSQTOFF.COM.AR

1- DESPIECE Y LISTA DE PARTES

N°	NOMBRE	QTY	N°	NOMBRE	CANT.
1	CODO	1	30	TAPA DE MOTOR	1
2	TAPA DE CILINDRO	1	31	ARANDELA M5	4
3	JUNTA TAPA DE CILINDRO	1	32	ARANDELA(GROWER)M5	4
4	PLACA DE VALVULA	2	33	TORNILLO M5X130	4
5	JUNTA PLACA DE VALVULA	1	34	GRIFO DE DRENAJE	1
6	VALVULA (FLAPPER)	2	35	VENTILADOR	1
7	JUNTA DE CILINDRO (SUP)	1	36		
8	CILINDRO	1	37	TORNILLO M5X8	1
9	JUNTA BASE CILINDRO	1	38	ARANDELA GROWER M5	1
10	AROS DE PISTON	3	39	ARANDELA M5	1
11	PERNO DE PISTON	1	40	CUBIERTA DE REFRIGERACION	1
12	TRABA DE PISTON	2	41	TORNILLO M5X12	6
13	PISTON	1	42	RODAMIENTO 6204 RS	1
14	BIELA	1	43	RETEN	1
15	BULÓN M8X25	2	44	FILTRO DE AIRE	1
16	VARILLA NIVEL ACEITE	1	45	ARANDELA M6	4
17	TORNILLO M6X10	1	46	ARANDELA GROWER M6	4
18	TORNILLO M6X18	4	47	TORNILLO M6X55	4
19	JUNTA DE GOMA	1	48	TANQUE DE AIRE	1
20	TAPA DE CARTER	1	49	TUBO DE PRESION	1
21	JUNTA TAPA CARTER	1	50	VALVULA ANTIRETORNO	1
22	CIGUEÑAL	1	51	VALVULA REGULADORA	1
23	TORNILLO M8X22	1	52	INTERR.PRESION (PROSOSTATO)	1
24	CARTER	1	53	TUBO DE DESCOMPRESION	1
25	TORNILLO M5X12	4	54	TACO DE GOMA	1
26	TUERCA	1	55	ARANDELA M8	1
27	MOTOR	1	56	BULON M8X25	1
28	CAPACITADOR	1	57	TAPA RUEDA	2
29	RODAMIENTO 6202 RS	1	58	RUEDA	2

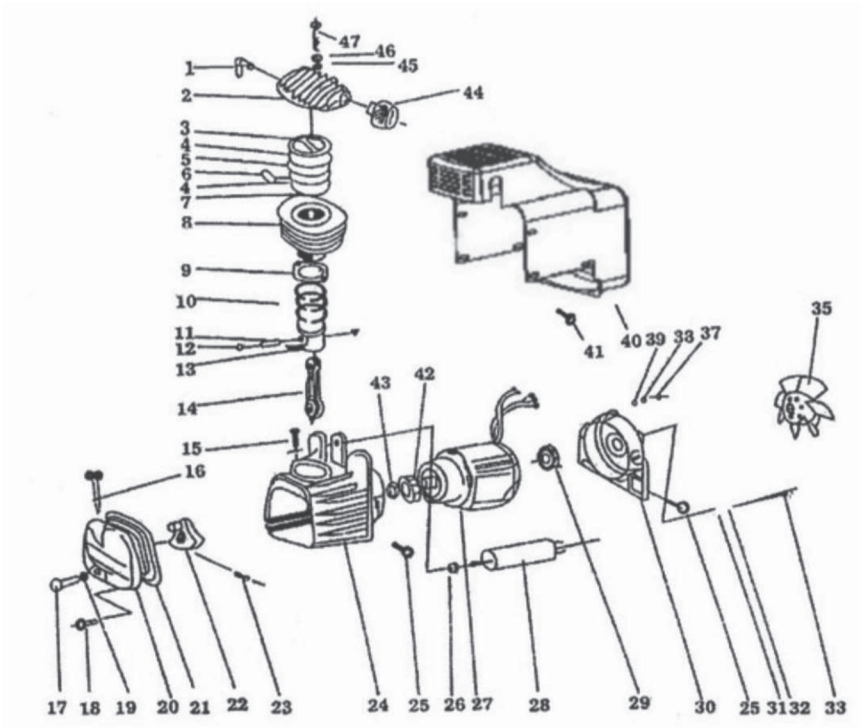

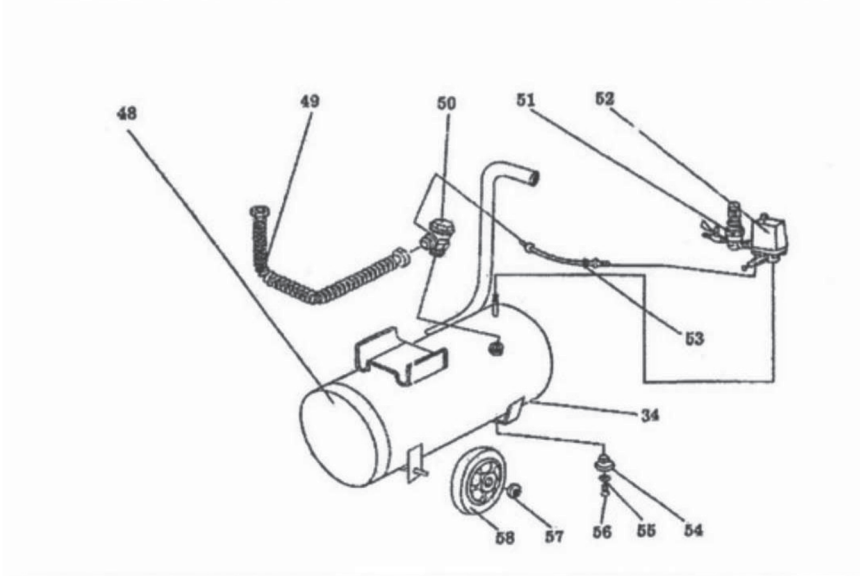

>LC-2550B // COMPRESOR DE AIRE

WWW.LUSQTOFF.COM.AR

3	Temperatura de escape muy alta	1- Falla en plato de válvula 2-Falla en almohadilla o sellante de válvula	1-Cambiar plato de válvula 2-Cambiar la almohadilla.
4	El lubricante está a más de 70 grados	1-Gasto severo en anillo de pistón y cilindro 2-Se ha llenado con exceso de aceite. 3-Método de ensamblaje refutado	1- Cambiar el anillo o el cilindro 2-Sacar un poco de lubricante. 3-Revisar el montaje del motor
5	Detención abrupta durante la operación	1- Enchufe de corriente está suelto o sucio. 2-El voltaje es demasiado bajo, la corriente es demasiado fuerte. 3- E l protector de sobre corriente esta	1-Ajustar y limpiar el enchufe. 2-Aplicar mayor voltaje(230V) Cortar el suministro de energía. Después que se haya enfriado, el protector de sobre corriente se restaurará automáticamente. Usted no puede operar el compresor hasta que el interruptor se restaure(está permitida la restauración manual)

2- EMPEZAR A OPERAR

A-Principio de Operación

El compresor es directamente manejado por el motor eléctrico, por lo cual su cigüeñal comienza a girar. Luego, mediante una barra comunicante, el pistón inicia su movimiento rectilíneo recíprocamente, el que causa cambios en la compresión, con el volumen del cilindro reducido, aire dentro del cilindro, luego de ser comprimidos a la presión de escape, va a través del tubo de escape y válvula de revisión por medio de una válvula de salida, y finalmente entra al estanque de almacenamiento.

B- Característica de la Estructura

Este compresor de aire de tipo enfriador, con cilindro en Z y pistón reciproco está conectado directamente al dínamo. La estructura de válvulas es platos de válvulas separados. Tiene un elocuente método de enfriamiento y lubricación y su rendimiento es estable y confiable.

3- PARÁMETROS TÉCNICOS

ITEM	UNIDAD	PARAMETRO
Voltaje/Frecuencia	V/HZ	220-50HZ
Velocidad	RPM	2800
Desplazamiento	L/MIN	206

4- PRECAUCIONES DE SEGURIDAD

1-La inspección de seguridad debe ser hecha antes de que el compresor se ponga en operación.
2- Mantenga el compresor lejos de elementos inflamables
3- No descargue aire comprimido hacia humanos o animales.
4- Para su seguridad, cuando apague el compresor, luego de usarlo por algún tiempo, no lo toque. De otro modo la máquina, la que se mantendrá caliente por un tiempo, aun después de haber detenido su funcionamiento, lo quemará.
5- Los usuarios deben comprender todas las reglas de operación del compresor de aire.

5- MODO DE USO, LUBRICACIÓN Y MANTENIMIENTO

Cuando Ud. abra la caja de empaque, verifique si es que hay cualquier daño en el compresor y revise que toda la documentación técnica (p ej. Manual de instrucciones y certificado de calidad) está disponible.

A- INSTALACIÓN

a- El compresor debe der ubicado en un área bien ventilada con una cubierta para su protección. Mantenga alejado de cualquier elemento inflamable o corrosivo.
b- La distancia entre el compresor y su muro debe ser de al menos 0.5m, cuando instale, por favor use un tornillo guía para pegar el orificio de montaje al suelo.
c- La altura de instalación para la caja de control debe ser mayor a 1.6m.

B-MODO DE EMPLEO

a-Normalmente un compresor se detiene cuando la presión llega a su límite superior (presión de trabajo nominal de 8 bar) y reparte cuando la presión ha bajado a su límite inferior (en este caso, 5.5 bar)
b- El compresor de aire usa un sistema de protección dual uno es el control de presión ya mencionado arriba, y el otro es la válvula de escape. Cuando la presión en el estanque de almacenamiento está por sobre la cantidad definida, la válvula de escape será soltada automáticamente para garantizar seguridad.

C- AJUSTE DE PRESIÓN

La presión de este compresor puede ser ajustada entre de 0-8 bar cuando sea requerido. Girando la parte N° 66 de la vista explorada del compresor según las manillas de reloj se puede empujar la presión a una posición más alta, mientras que girarla contra las manillas del reloj resultará en una presión más baja.

6- TRANSPORTE

A- El bisel máximo durante la tracción es de por lo menos 30°
B- No aplique vehículos para tracción
C- Por favor use mascara protectora mientras opera el compresor.
D-No ubique el compresor bajo servicio inflamable, explosivo o erosivo.

7- EMERGENCIAS

Si parece existir alguna anomalía, apriete el interruptor de emergencia para detener el compresor inmediatamente. Para re-partir, sólo gire el interruptor de emergencia.

3- Para mantener la lubricación por favor llene su compresor con el aceite de compresor ISO VG100 en concordancia con la varilla de aceite.
4- Luego de usar el compresor por 50 horas, el aceite del motor siempre debe ser cambiado.
5- Eligiendo un soquete y enchufe adecuados para su compresor.
a- Al terminar, por favor apague su compresor y corte el suministro energético. Luego libere el aire comprimido del estanque de almacenamiento.
b- Mantención periódica es requerida para su compresor. Previo a cualquier reparación, su compresor debe ser apagado y todo el aire comprimido debe ser completamente liberado. Llene el compresor con aceite de motor e inspeccione por si existen filtraciones. Vacíe el agua del estanque de almacenamiento una vez por semana. Usted debe inspeccionar una vez al mes y si hay mucho polvo en el aire, usted debe sacar y limpiar el filtro de aire. Cada seis meses o 50 horas, el aceite del motor debe ser cambiado y el sistema de enfriado completo y la hoja del ventilador deben ser minuciosamente limpiadas para asegurar su adecuado funcionamiento.

8- RESOLUCIÓN DE PROBLEMAS

N°	SINTOMAS	CAUSA POSIBLE	REMEDIO
1	Ruido desde el cilindro	1-Gotas de material extraño en el cilindro 2-El pistón ofende al plato de la válvula 3-Daño severo en cilindro y pistón. 4- Trizaduras en el plato de la válvula	Sacar el material extraño 2- Añadir almohadilla entre el cilindro y el plato 3- Cambiar partes dañadas 4- Cambiar el plato de la válvula
2	Una escasez de salida de aire	1- Plato de la válvula no está herméticamente sellada. 2-Gasto severo en anillo de pistón. 3- Gasto severo en junta hermética 4-Red de filtro obstruida 5-Adaptador de tubo de escape está filtrando.	1- Cambiar o limpiar el plato de la válvula. 2- Cambiar el anillo de pistón. 3-Cambiar la junta gastada. 4-Cambiar o limpiar el filtro. 5-Inspeccionar y apretar o cambiar la pieza.